Έκθεση Ρομποτικής & Τεχνολογίας

Εγκαίνια 5/6

Ώρα 19:00

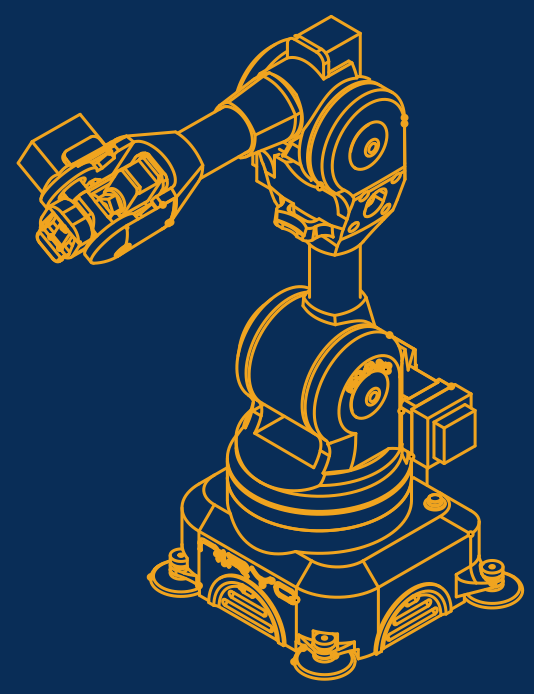

Επίδειξη νέων εκπαιδευτικών τεχνολογιών και υπολογιστικής ρομποτικής στα πλαίσια της 4ης βιομηχανικής επανάστασης.

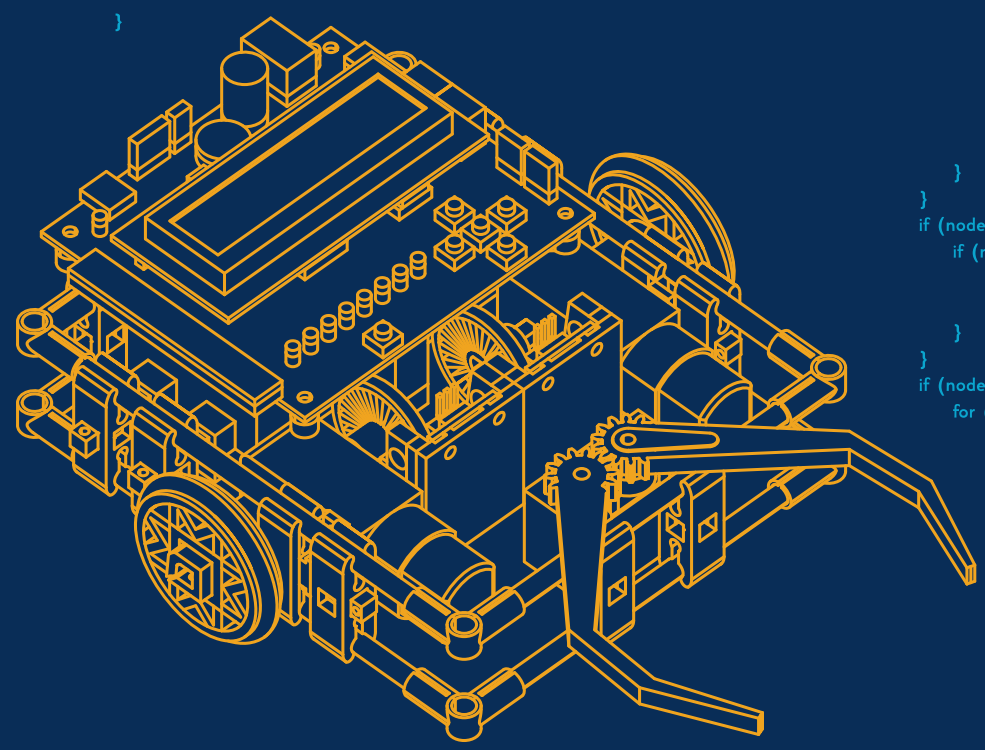

ΑΓΡΙΝΙΟ

5 - 12 ΙΟΥΝΙΟΥ 2022

Γ. Δημοτική Αγορά

Διοργάνωση

ΔΗΜΟΣ ΑΓΡΙΝΙΟΥ

MAKERLAB Reinventing Education

Συμμετοχή

ROBOTICS GROUP

ROBOTICS CLUB

Robots@MET